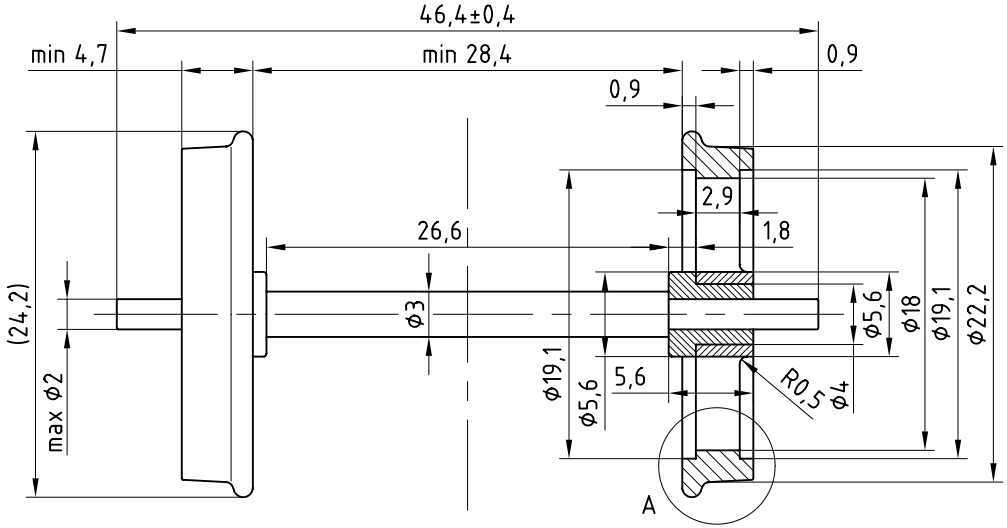

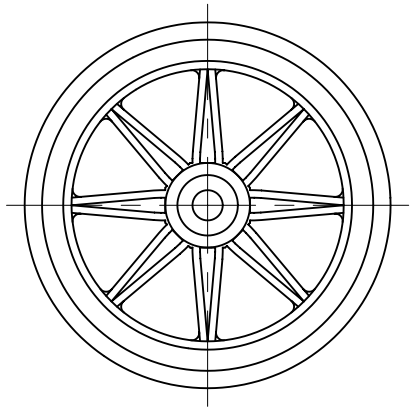

hjulstjerne

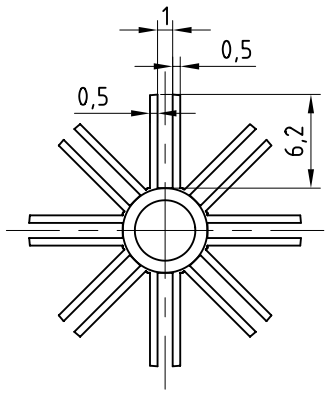

A (5:1)

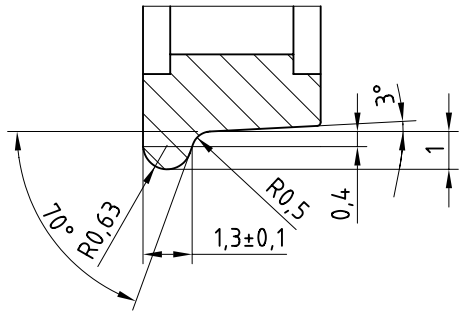

Proto:45 Models v/ Erik Olsen Tranebakken 52, DK-2635 Ishøj	Målforhold 2:1	Tegn.	EO	230600
		Kontr.	EO	290600
		Godk.	EO	290600
Stjernehjulsæt ⌀1000 mm NEM 310/311/313, isoleret	Tegning nr.: NEM-1003-1			